УТВЕРЖДАЮ

Генеральный директор
НПП «ЭЛЕМЕР»

_____ В.М. Окладников

«05» _____09_____ 2014 г.

ГИЛЬЗЫ ЗАЩИТНЫЕ ТЕРМОМЕТРИЧЕСКИЕ

ГЗ-015

ФОРМА ЗАКАЗА

Вводится в действие с «19» ___09___ 2014 г.

СОГЛАСОВАНО

Директор по маркетингу

_____Р.О. Балуев

«02» _____09_____2014 г.

СОГЛАСОВАНО

Директор производства

_____Р.А. Болтенков

«02» _____09_____2014 г.

Технический директор

_____Д.В. Дегтярев

«02» _____09_____2014г.

Начальник ОС и ТД

_____ Л. И. Толбина

«01» _____09_____ 2014 г.

ГИЛЬЗЫ ЗАЩИТНЫЕ ТЕРМОМЕТРИЧЕСКИЕ

ГЗ-015

Форма заказа

ГЗ-015	-	X	X	X	X	X	X	X	ТУ4211-095-13282997-2011
1	2	3	4	5	6	7	8	9	10

1. Модификация защитной гильзы
2. Вариант исполнения:
   - общепромышленное – код заказа « - »
   - нестандартное исполнение – код заказа «НЗ»
3. Конструктивное исполнение (таблица 1)
4. Монтажная резьба гильзы, М (таблица 2)
5. Внутренняя резьба или посадочный диаметр под крепление термометра винтом (таблица 2)
6. Код марки материала (таблица 3) Базовое исполнение: Н10
7. Диаметр монтируемого термометра d / наружный диаметр гильзы D, мм (таблица 2)
8. Монтажная длина термометра L, мм (таблица 2): 50, 60, 80, 100, 120, 160, 200, 250, 320, 400, 500, 630, 0800, 1000, 1250, 1600, 2000, 2500, 3150
9. Условное давление Ру, МПа: (таблица 2) Базовое исполнение: 6,3 МПа
10. Технические условия ТУ 4211-095-13282997-2011

Пример заказа

ГЗ-015	-	01	М20х1,5	М20х1,5	Н10	10 / 14 мм	160 мм	6,3 МПа	ТУ4211-095-13282997-2011
1	2	3	4	5	6	7	8	9	10

Таблица 1

ГЗ-015-01 – сварные, толстостенные (давление, Ру – до 25 МПа)

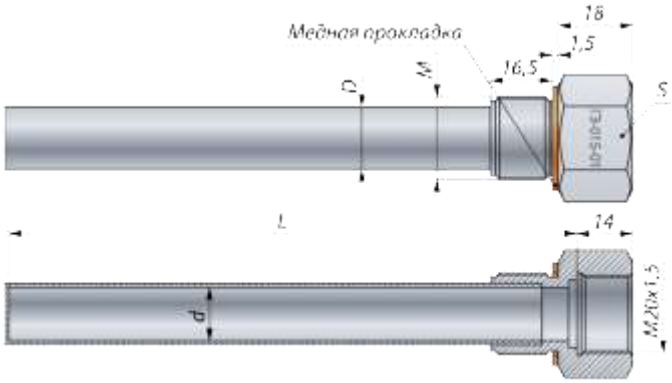

ГЗ-015-02 – сварные, резьбовое крепление термометра (давление, Ру – до 6,3 МПа)

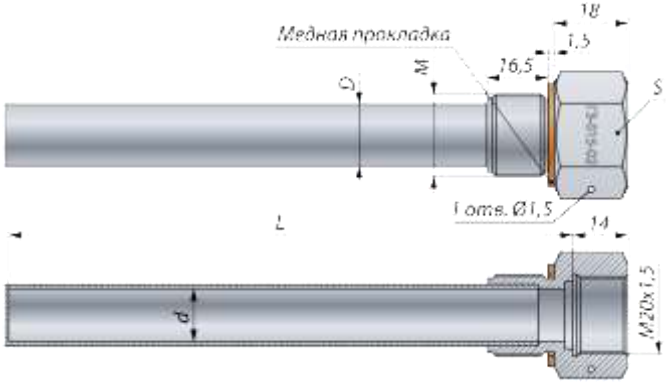

ГЗ-015-03 – сварные, крепление термометра зажимом винта (давление, Ру – до 6,3 МПа)

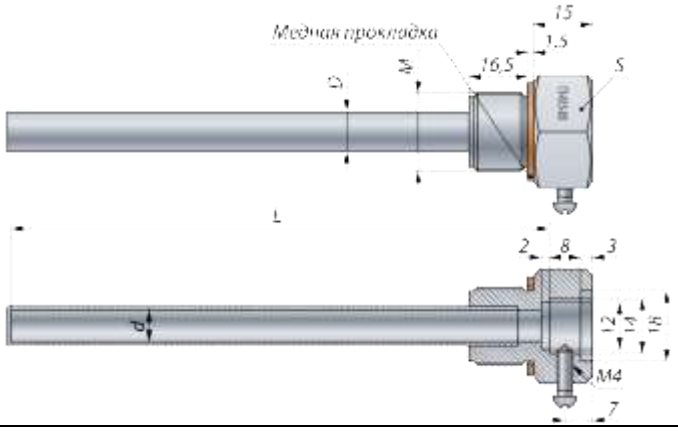

ГЗ-015-03Л – сварные, крепление термометра зажимом винта (давление, Ру – 2,5 МПа)

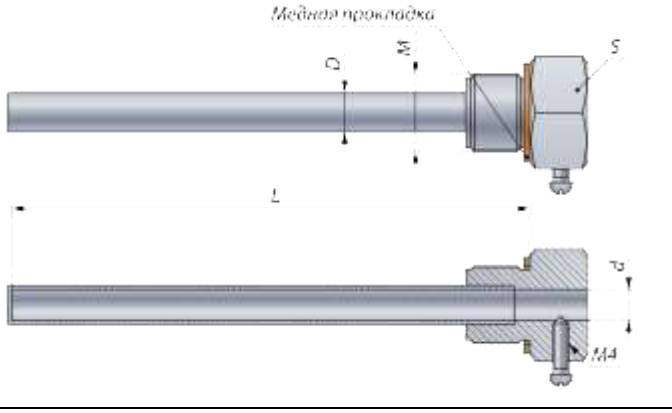

ГЗ-015-04 – сварные, крепление термометра цанговым зажимом (давление, Ру – 4,0 МПа)

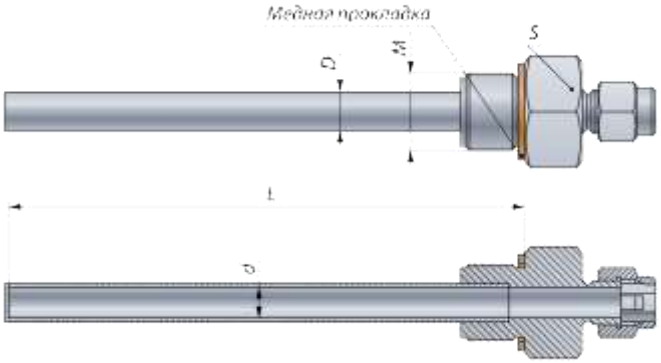

Таблица 2

Тип гильзы	Диаметр монтируемого термометра d, мм / Наружный диаметр рабочей части гильзы D, мм	Монтажная резьба гильзы	Монтажная длина термометра L, мм	Условное давление Ру, МПа	Размер под ключ, S	Внутренняя резьба или диаметр под крепление термометра винтом
Г3-015-01	10/16	М20х1,5	80…3150	6,3 (80..3150мм) 25 (80..1000мм)	27	М20х1,5*
	10/16	М27х2			32	
	10/14	М20х1,5	80…2000	6,3 (80..2000мм) 25 (80..1000мм)	27	
	10/14	М27х2			32	
	8/12	М20х1,5			27	
	8/12	М27х2			32	
Г3-015-02	10/12	М18х1,5 М20х1,5	60…2000	6,3	24 27	М20х1,5*
	10/12					
	8/10	М18х1,5 М20х1,5			24 27	
	8/10					
	6/8	М18х1,5 М20х1,5			24 27	
	6/8					
Г3-015-03	10/12	М18х1,5 М20х1,5	60…2000	6,3	24 27	Ø18
	10/12					
	8/10	М16х1,5 М18х1,5 М20х1,5			22	Ø14
	8/10				24 27	Ø18
	8/10					
	6/8	М16х1,5 М18х1,5 М20х1,5			22	Ø14
	6/8				24 27	Ø18
	6/8					
	4/6	М12х1,5 М14х1,5	50…100		17	Ø11
	4/6				19	Ø13
Г3-015-03Л	6/8	М14х1,5 М20х1,5 G1/4 G1/2	40; 50; 60; 80; 100; 120; 160; 200; 250	2,5	19	Ø6
	6/8				24	
	6/8				19	
	6/8				24	
Г3-015-04	6/8	М14х1,5 М20х1,5 G1/4 G1/2	40; 50; 60; 80; 100; 120; 160; 200; 250	4,0	19	Ø6
	6/8				24	
	6/8				19	
	6/8				24	
*- по согласованию с заказчиком возможно изготовление другой стандартной резьбы						

Таблица 3

код	**марка материала***
Н10(базовое исполнение)	12Х18Н10Т
по согласованию с заказчиком возможно изготовление гильз из следующих материалов: 10Х17Н13М2Т, 15Х1М1Ф, AISI 321H, AISI 316, AISI 316Ti	